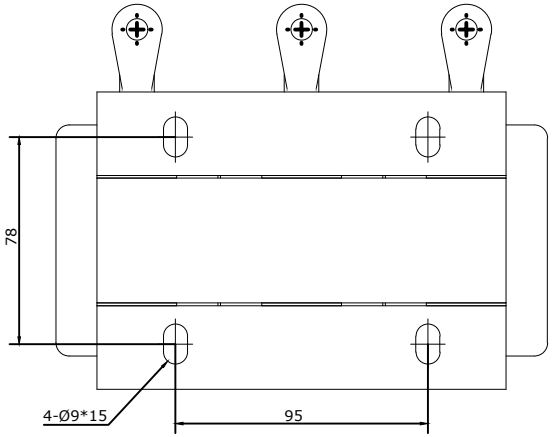

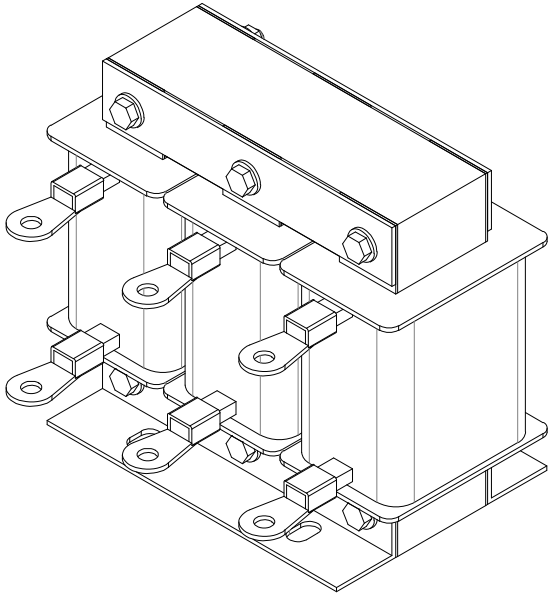

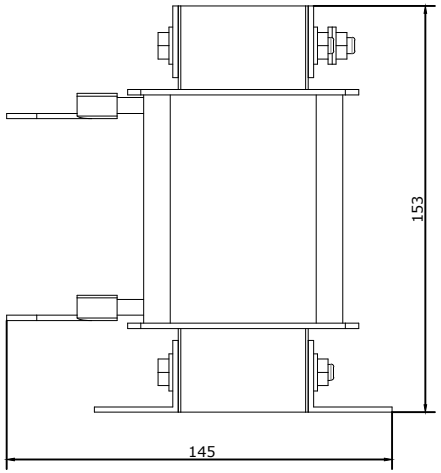

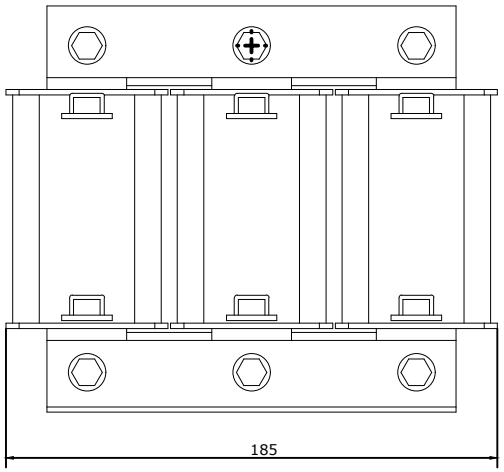

Технические требования

1. Номинальный ток: 75 А
2. Номинальная индуктивность: 0.235 мГн ± 10 %
3. Номинальное напряжение: 380 В
4. Частота: 50 Гц
5. Степень защиты: IP00
6. Мощность: 37 кВт

Изм.	Кол.уч.	Лист	N док.	Подп.	Дата				
						Дроссель входной C-0075A-T3-M235	Стадия	Лист	Листов
									1
						Габаритный чертеж	VEDA		

Согласовано

Гл. спец.

Взам. инв. N

Подп. и дата

Инв. N подл.